FICHA TÉCNICA
ADOCRETOS

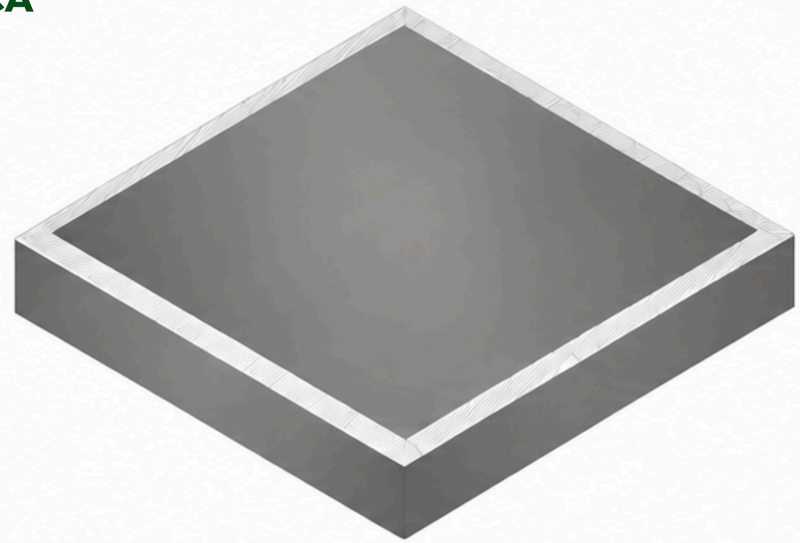

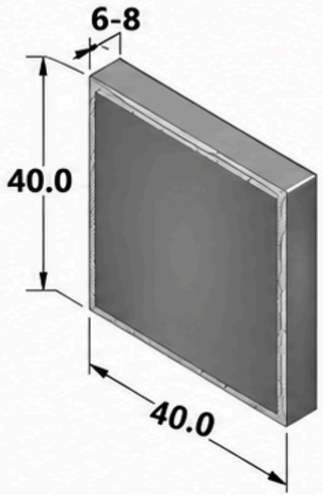

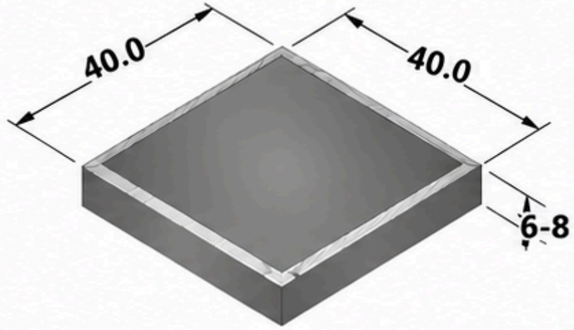

LAJA

40 X 40 CM

Piezas x M2: 6.25

Espesor: 6-8 cm

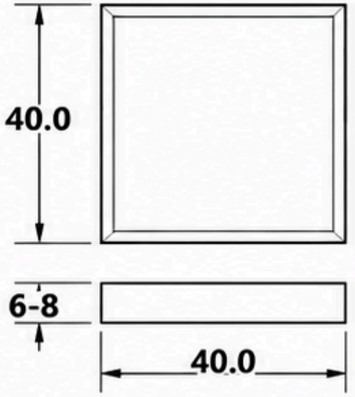

- **Carretera Federal Puebla Atlixco km 6.5. Tlaxcalancingo, Puebla.**
- **Contacto: 2223294007.**
- **www.tejasygranitos.com**