FICHA TÉCNICA
ADOCRETOS

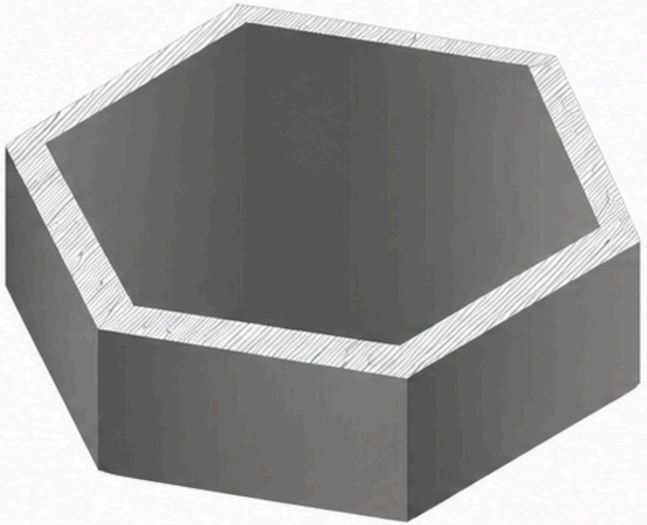

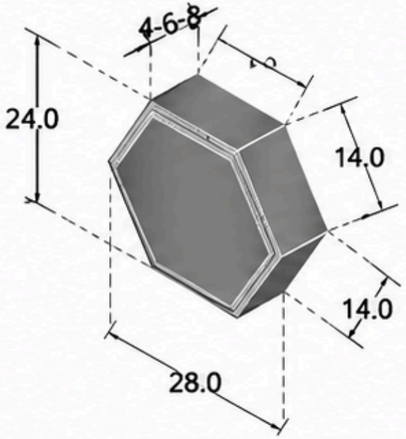

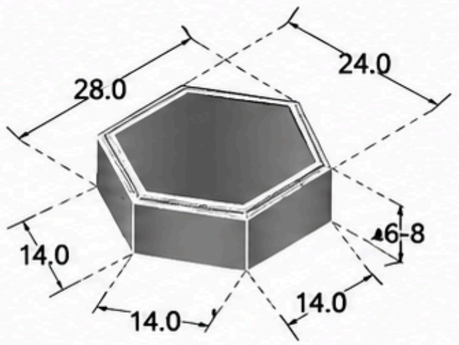

HEXÁGONO

28 X 24 CM

Piezas x M2: 20

Espesor: 6-8 cm

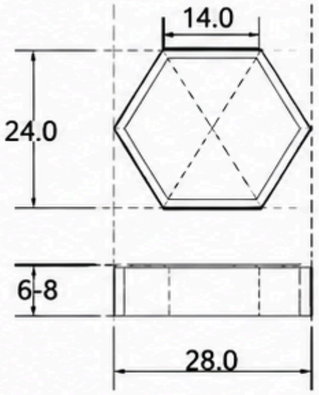

- **Carretera Federal Puebla Atlixco km 6.5. Tlaxcalancingo, Puebla.**
- **Contacto: 2223294007.**
- **www.tejasygranitos.com**